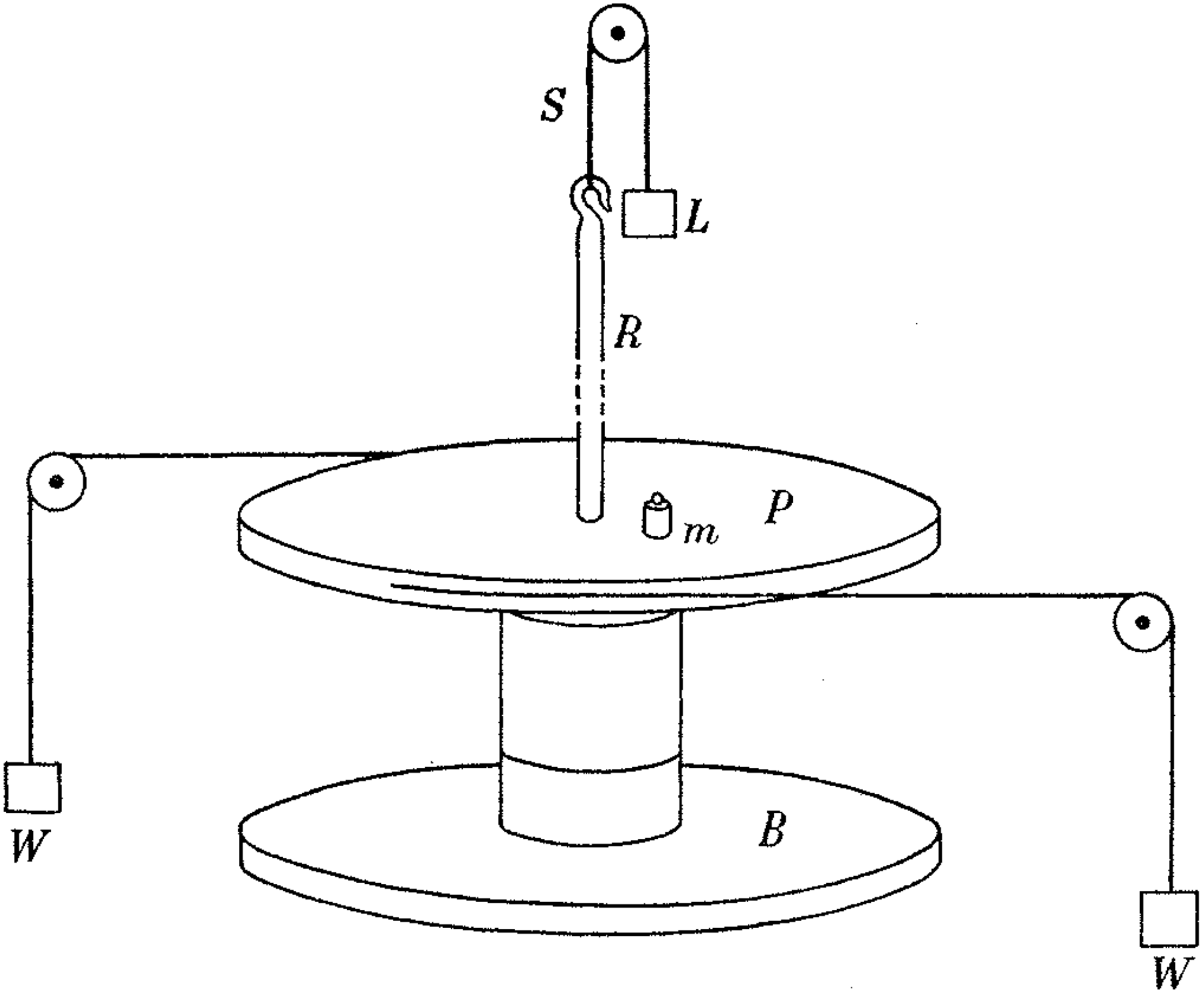
S
L
R
m
P
W
B
W